Produktblatt

Produkt	Modellbezeichnung	Best. Nr.
Gebläse	SR 500	H06-0112

Produktbeschreibung

SR 500 ist ein batteriebetriebenes Gebläsegerät. Zusammen mit Filtern und zugelassenem Kopfteil stellt es eine Komponente des Atemschutzsystems mit Gebläseunterstützung von Sundström dar. SR 500 lässt sich als Alternative zu Filterschutz in all den Situationen verwenden, in denen ein solcher empfohlen wird. Dies gilt insbesondere bei schweren, warmen oder langwierigen Arbeiten. Das Kopfteil kann aus einer Haube, Schirm, Halbmaske oder Vollmaske bestehen. Das Gebläse ist mit Filtern versehen; die filtrierte Luft wird durch einen Atemschlauch dem Kopfteil zugeführt. Der dabei entstehende Überdruck verhindert das Eindringen von Verunreinigungen aus der Umgebung.

SR 500 zeichnet sich durch folgende Eigenschaften aus:
• Lithium-Ionen-Akku • Zwei Batteriealternativen: STD (Standard) und HD (Heavy Duty) • Ladezeit für Standardbatterie ca. 2 Std, für Heavy Duty-Batterie ca. 3 Std • Batteriekapazitätsanzeige • Wird mit zwei Filtern / Filterkombinationen ausgerüstet • Bis zu 12 Stunden Betriebszeit • Start, Stopp und Wahl der Betriebsart erfolgen mit ein und derselben Bedienungstaste • Display mit Symbolen • Verfügt über automatische Luftstromregelung mit integrierter Luftdruck- und temperaturkompensation • Verwendung zusammen mit Hauben SR 520, SR 530, SR 561, SR562, SR 601, SR 602, SR 604, Schirm SR 570, Schweißschutzvisier/Schirm SR 574/SR 570, Schweißerschutzvisier SR 592, Halbmaske SR 900, Vollmaske SR 200, Helm mit Visier SR 580 oder Schweißkassette/Helm mit Visier SR 584/SR 580 möglich. Electronics Kapselung Schutz wird in IP IP67 nach IEC / EN 60529 zugelassen.
Das Gebläse SR 500 ist auch in einer explosionsgeschützten Ausführung mit der Bezeichnung SR 500 EX lieferbar, die dazu bestimmt ist, in explosiven Umgebungen eingesetzt zu werden. Siehe gesondertes Produktblatt.

Technische Spezifikation

	SR 500	EN 12941:1998 + A2:2008	EN12942:1998 + A2:2008
Luftstrom Min./Max.	175/240 l/Min.	≥ 120 l/Min.	-
STD-batterie/HD-Batterie	14,4 V 2,25 Ah/3,5 Ah	-	-
Betriebszeiten bei 175/240 l/Min:			
P3, STD-Batterie	7 h/4 h	≥ 4 h	≥ 4 h
P3, HD-Batterie	12 h/6 h	≥ 4 h	≥ 4 h
Gewicht mit STD und P3 Filter	≈ 1 650 g	≤ 3 500 g	≤ 3 500 g
Betriebsbedingungen	-10 – +55 °C, < 90 % RH, 600 – 1200 hPa	-	-
Lagerbedingungen	-20 – +40 °C, < 90 % RH	-	-
Warnniveau geringer Luftstrom	< 175 l/Min.	≤ 175 l/Min.	≤ 175 l/Min.
Zweckgebundene Schutzfaktor[1] SR 520, SR 530, SR 561, SR 562, SR 570, SR 574, SR 580, SR 584, SR 592, SR 601, SR 602, SR 604	100 (TH3)	-	-
Zweckgebundene Schutzfaktor[1] SR 200, SR 900	500 (TM3)	-	-
Nennschutzfaktor[2] SR 520, SR 530, SR 561, SR 562, SR 570, SR 574, SR 580, SR 584, SR 592, SR 601, SR 602, SR 604	500 (TH3)	-	-
Nennschutzfaktor[2] SR 200, SR 900	2000 (TM3)	-	-
Zulassungen	EN 12941:1998 + A2:2008 EN 12942:1998 + A2:2008	-	-

1) Nach deutscher Norm für Gebläsegeräte gemäß BGR 190.
2) Nach EN 529:2005.

ISO 9001 SWEDAC ACKREDITERING Ackred. nr. 1450 Certifiering av Ledningssystem ISO/IEC 17021
KVALITETS-CERTIFIERAD BMG TRADA CERTIFIERING

Sundström Safety AB
Tel: +46 10 484 87 00
Västergatan 4
SE-341 50 Lagan

Sundström
www.srsafety.com

P06H-0119 Rev 19 20230919

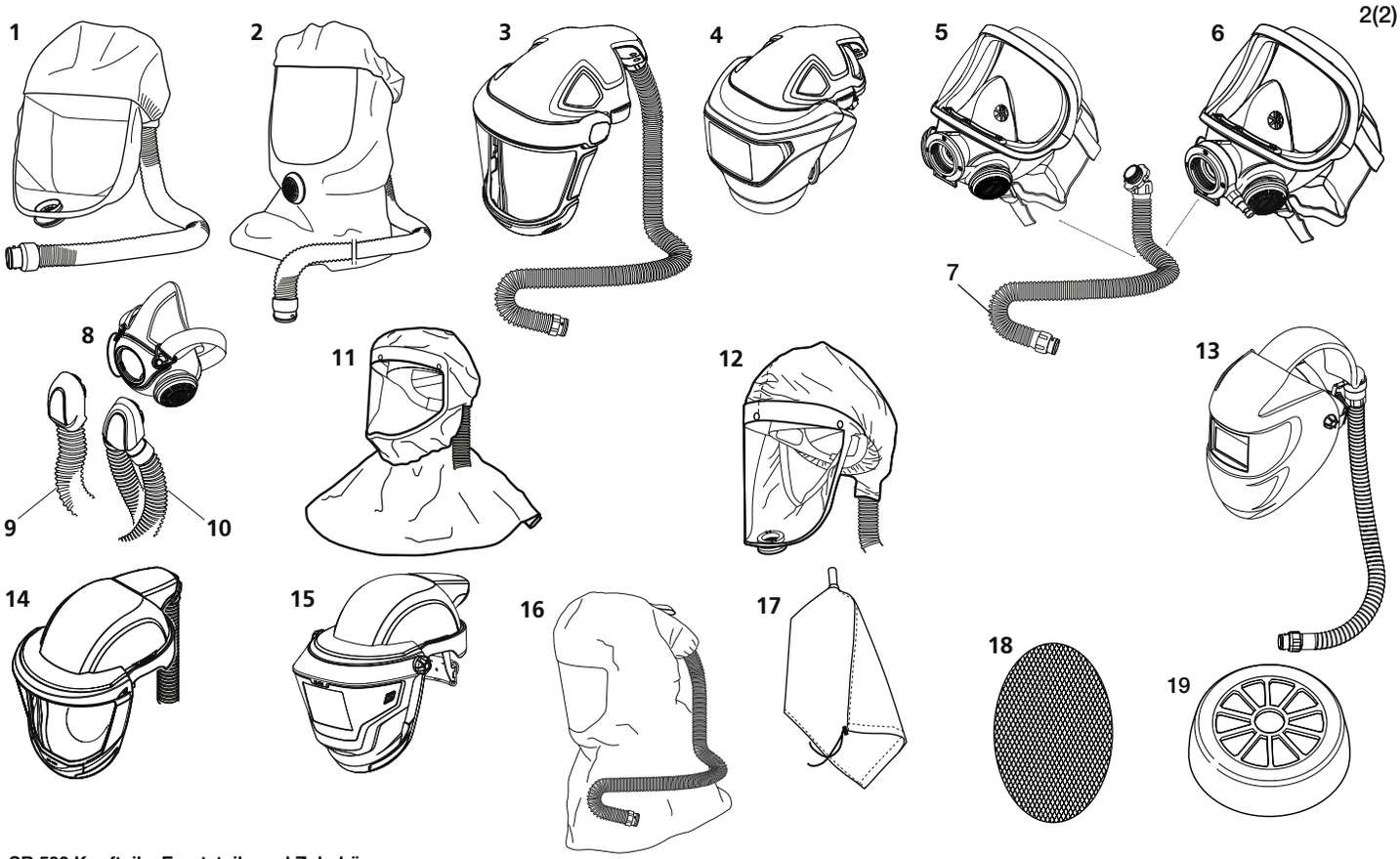

SR 500 Kopfteile, Ersatzteile und Zubehör

Nr.	Bezeichnung	Best. nr.
1.	Haube SR 520 M/L	H06-0212
1.	Haube SR 520 S/M	H06-0312
2.	Haube SR 530	H06-0412
3.	Schirm SR 570	H06-6512
4.	Schweißschutzvisier/Schirm SR 574/SR 570	H06-6110
5.	Vollmaske SR 200, PC Visier	H01-1212
5.	Vollmaske SR 200, Glasvisier	H01-1312
6.	Vollmaske SR 200 Airline, PC Visier	H03-1012
6.	Vollmaske SR 200 Airline, Glasvisier	H03-1212
7.	Schlauch SR 550, PU für SR 200	T01-1216
7.	Schlauch SR 551, Gummi für SR 200	T01-1218
8.	SR 900 Klein	H01-3012
8.	SR 900 Mittel	H01-3112
8.	SR 900 Groß	H01-3212
9.	Einzelsschlauch SR 951	T01-3003
10.	Doppelschlauch SR 952	R01-3009
11.	Haube SR 561	H06-5012
12.	Haube SR 562	H06-5112
13.	Schweißerschutzvisier SR 592	H06-4412
14.	Helm mit Visier SR 580	H06-8012
15.	Schweißkassette/Helm mit Visier SR 584/SR 580	H06-8310
16.	Haube SR 601	H06-5412
16.	Haube SR 602	H06-5512
16.	Haube SR 604	H06-5912
17.	Strömungsmesser SR 356	R03-0346
18.	Stahlnetzscheibe SR 336	T01-2001
19.	Asbestinstallationssatz SR 509	T06-0105
20.	Batterie Standard SR 501, 2,25 Ah	R06-0108
20.	Batterie HD SR 502, 3,5 Ah	T06-0101
21.	Batterieladegerät	R06-0433
22.	Ladestation ohme Ladegerät SR 506	T06-0108
22.	Ladestation kpl. SR 516	T06-0111
23.	Gürtel, Standard SR 508	R06-0101
23.	Gürtel, Gummi SR 504	T06-0104
23.	Gürtel, PVC	T06-0124
24.	Gürtel, Leder SR 503	T06-0103
24.	Gürtel, Leder SR 503, Groß	T06-0107
25.	Gürtel HD, Standard	T06-0119
25.	Gürtel HD, große	T06-0120
26.	Geshirr SR 552	T06-0116
27.	Gebläse, nackt SR 500	R06-0110
28.	Spritzenabdeckung SR 514	T06-0114
29.	Tasche SR 505 m zwei Fächern	T06-0102
30.	Vorfilterhalter SR 512	R06-0106
31.	Vorfilter SR 221	H02-0312
32.	Partikelfilter P3 R SR 510	H02-1312
33.	Filteradapter SR 511	R06-0105
34.	Vorfilterhalter t SR 710	R01-0605
35.	Partikelfilter P3 R SR 710	H02-1512
36.	Gasfilter A2, SR 518	H02-7012
37.	Gasfilter ABE1, SR 515	H02-7112
38.	Gasfilter A1BE2K1, SR 597	H02-7212
39.	Kombifilter A1BE2K1-Hg-P3 R, SR 599	H02-7312
40.	Dichtung für Gebläse	R06-0107
41.	Verschlußsatz	R06-0703

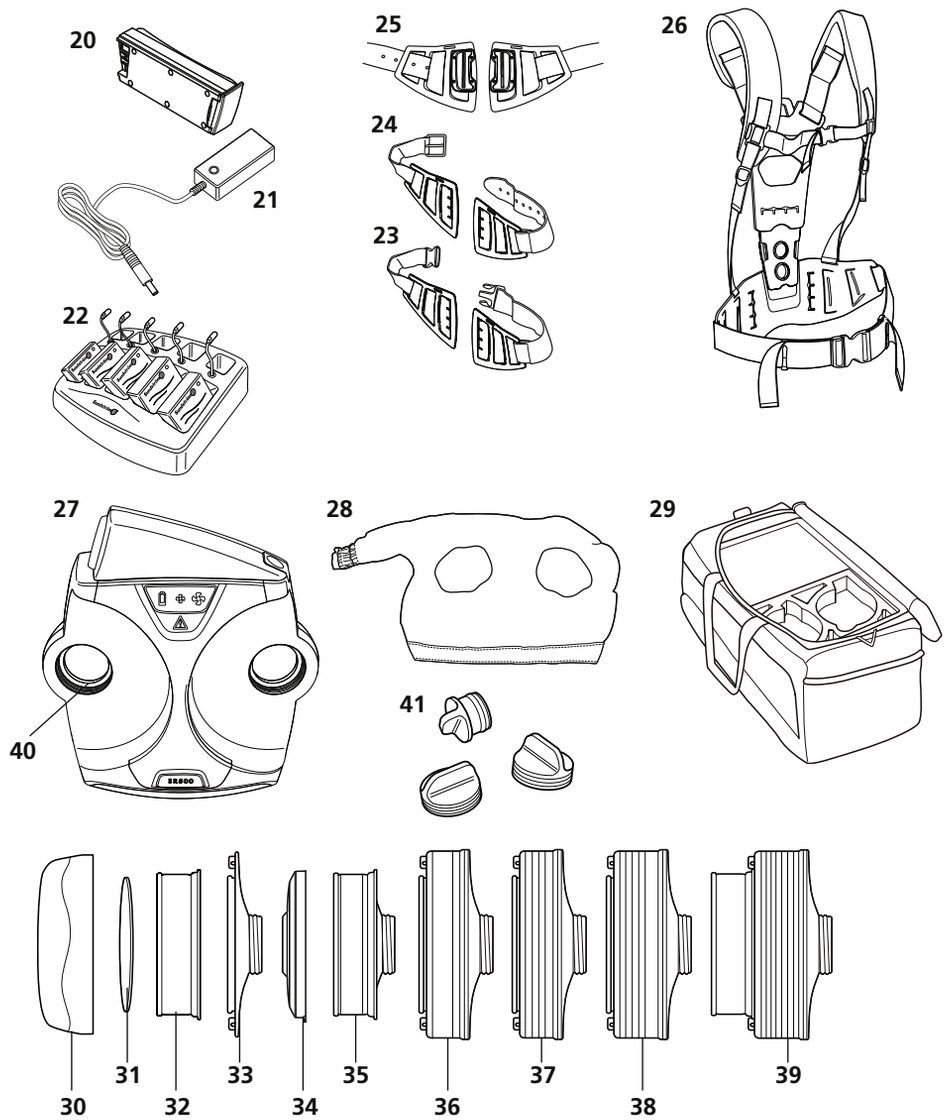

Sundström®
www.srsafety.com